PIANTA SPICCATO
Scala 1:100

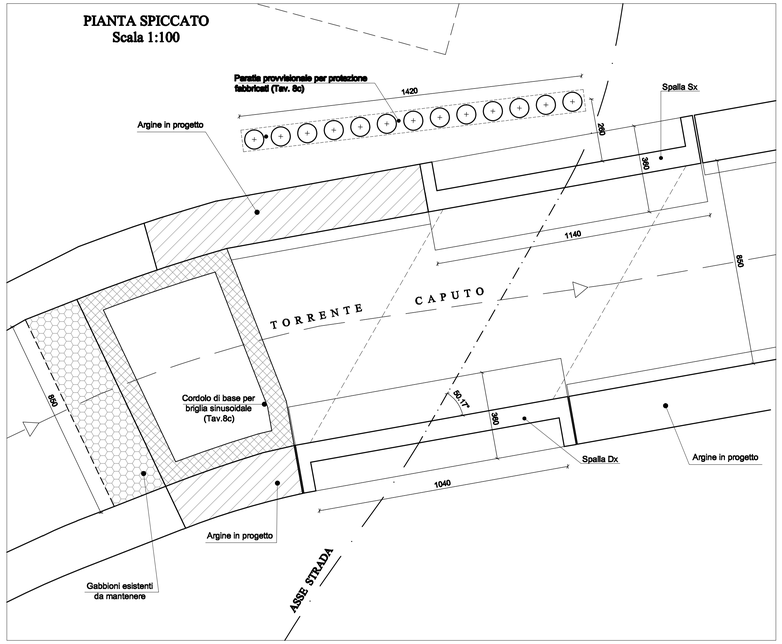

PIANTA IMPAL CATO
Scala 1:100

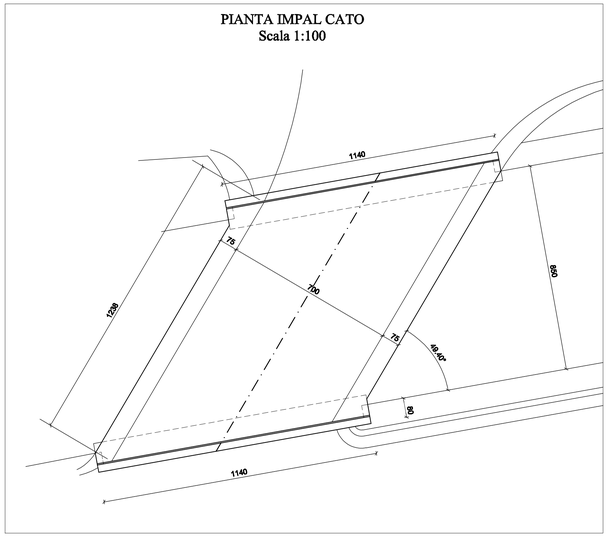

CARPENTERIA SPALLA TIPO
Scala 1:100

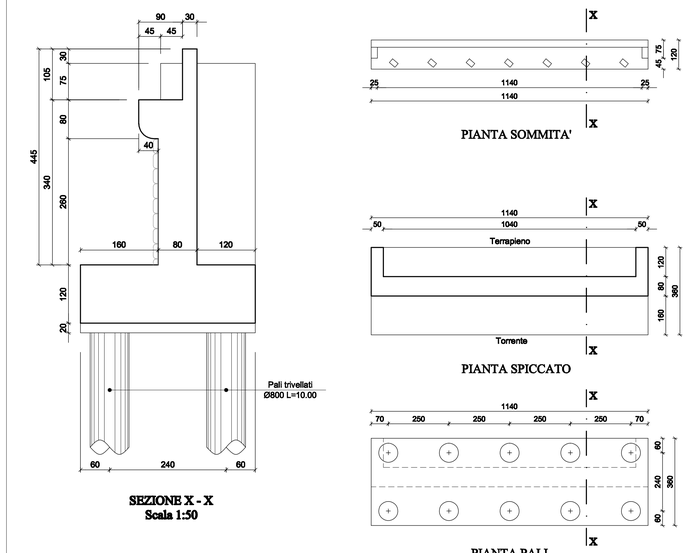

SEZIONE X - X
Scala 1:50

CARATTERISTICHE DEI MATERIALI

- Calcestruzzo per travi in c.a.p. classe di resistenza C40/50 MPa
- Calcestruzzo per strutture in c.a. ordinario (spalle, soletta e pali) classe di resistenza C25/30 MPa
- Acciaio per c.a. ordinario tipo B450C
- Acciaio per armatura presollecitata: trefoli in acciaio armonico fpk = 1820 N/mmq
  fp(1)k = 1620 N/mmq

UFFICIO DEL COMMISSARIO STRAORDINARIO DELEGATO
"per la realizzazione degli interventi per la mitigazione del rischio idrogeologico nella Regione Siciliana previsti nell'Accordo di Programma siglato il 30.03.2010" OPCM10 dicembre 2010 ed ex OPCM 09luglio 2010, n.3886 art.1

COMUNE DI SINAGRA

PROGETTO ESECUTIVO

INTERVENTO APQ ME121 - DRENAGGI E GABBIONI IN C/DA MULINAZZO
Mitigazione del rischio idrogeologico dell'area in c/da Mulinazzo interessata dall'evento alluvionale del 25 - 26 maggio 2001

PONTE SULLA S.P. 146
Carpenterie

TAV. ***8b***

Rapp. 1:100 - 1:50

DATA

PROGETTISTA
(Ing. Francesco Cappetto)

CONSULENTE STRUTTURALE
(Ing. Guglielmo Carlo Carduci)

R.U.P
(Ing. Giuseppe La Placa

CARPENTERIA IMPALCATO
Scala 1:100

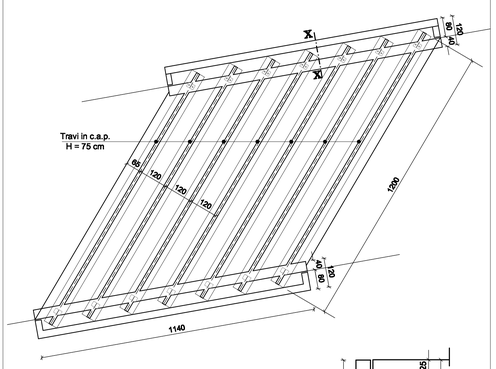

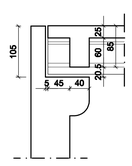

SEZIONE X - X
Scala 1:50

LEGENDA

- Appoggio in gomma armata con ancoraggio meccanico mm. 300x200x50
- Appoggio in gomma armata ordinario mm. 300x200x52

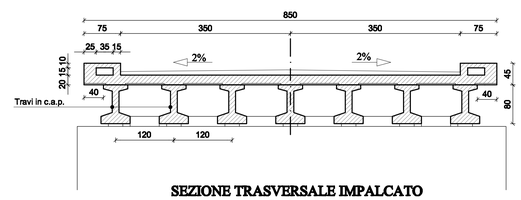

SEZIONE TRASVERSALE IMPALCATO
Scala 1:50

PARTICOLARE TRAVE IN C.A.P.
Scala 1:20

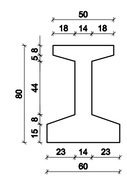

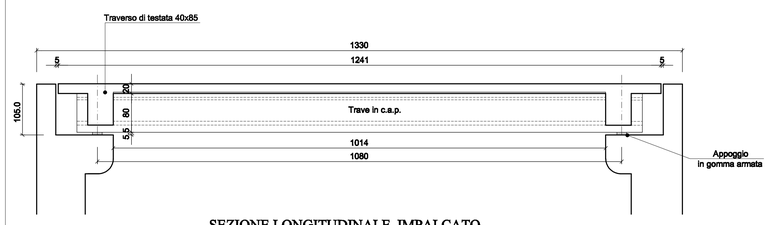

SEZIONE LONGITUDINALE IMPALCATO
Scala 1:50

DETTAGLI APPOGGI

APPOGGIO ORDINARIO
RIFERIMENTO PLANIMETRICO
Scala 1:25

APPOGGIO CON ANCORAGGIO MECCANICO
RIFERIMENTO PLANIMETRICO
Scala 1:25

PARTICOLARE
Scala 1:10

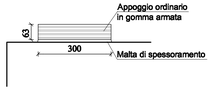

PARTICOLARE
Scala 1:10

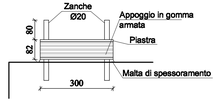

N.B. Gli appoggi devono essere idonei per le seguenti azioni agenti allo SLV: V_{Ed} = 763,80 KN; H_{Ed} = 117,53 KN e garantire uno spostamento non inferiore a 32mm